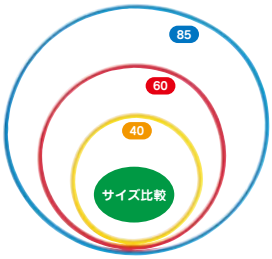

売れてます！

競技用では
ありませんので
ご了承ください

カラー体操リング（5本セット）

お申込コード	種別	大きさ	M価（税別）	販売価格
5509500	40	内径40cm	~~¥4,500~~	¥3,654（税込¥4,019）
5502600	60	内径60cm	~~¥5,300~~	¥4,260（税込¥4,686）
5522500	85	内径85cm	~~¥7,000~~	¥5,640（税込¥6,204）

○大きさ／パイプ径1.8cm　○材　質／ポリエチレン（抗菌仕様）
○セット内容：5色（緑・白・青・黄・赤）1組

コレがあれば綺麗に収まります
驚きの収納力！

体操リング収納袋

お申込コード	5516900

M価 ~~¥13,000（税別）~~
¥11,960（税込¥13,156）

○大きさ／ 85.5×85.5×28cm
○材　質／ナイロン、ベルト：ポリプロピレン
持ち手がしっかりしているので大人1人でも運搬が可能です。
体操リング85が30本入ります（空いたスペースに体操リング60・40が20本、最大合計50本まで）

つなぎ目がないので使用感に優れています！
厚みが少なく、樹脂形成品のため踏んでも割れにくくなっています

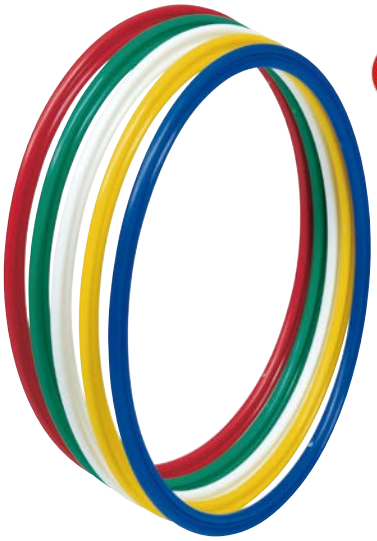

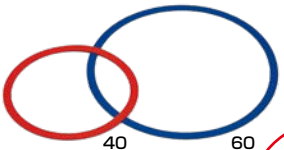

フラットフープ（5色1組）

お申込コード	種別	大きさ	M価（税別）	販売価格
5510780	40	外径40cm 内径36cm	~~¥3,700~~	¥3,200（税込¥3,520）
5510720	60	外径60cm 内径56cm	~~¥4,800~~	¥4,200（税込¥4,620）
5510710	70	外径68cm 内径64cm	~~¥5,400~~	¥4,700（税込¥5,170）

○大きさ／厚さ約9mm　○材　質／ PP
○セット内容：5色(青・緑・赤・白・黄) 1組

ご注文は メルパオ がとっても便利！ FAXからWEBへの切り替えは？？

なわの高さ・向きを自在に調節できます

組立時間のめやす 10分

メーカー直送
伝票は後日郵送
着時間指定不可
返品不可

要組立
プラスドライバー

メーカー直送

ステップなわとびポールスタンド

お申込コード 5525200

¥33,000（税込¥36,300）

○大きさ／本体：45×45cm、高さ85cm、ロープ：5m（1本）
○材　質／ベース：鉄（粉体塗装）、ポール：鉄(メッキ・クリア塗装）、ロープ：ポリエステル
○セット内容：ポールスタンド、ロープ2本（赤・黄各1本）
なわとびの位置を自在に調節できるポールスタンドです。なわの高さ・向きを自在に調節できるので、低年齢児から児童まで幅広くお使いいただけます。

2人のターナーと1人のジャンパーの計3人で行う シングルス用のロープです

NEW

カラーダブルダッチシングルス　青/オレンジ

お申込コード 5526100

M価~~¥2,000（税別）~~
2本 **¥1,750**（税込¥1,925）

○大きさ／全長3.65m×直径8mm　○材　質／ポリエステル
○セット内容：2本1組、グリップ部ビニールチューブ付
2色のロープでダブルダッチの初期トレーニングに適しています。向かい合った2人のターナー（回し手）とジャンパー（跳び手）で行い、大縄のように回し跳んだり、音楽に合わせたりと、たくさんの楽しみ方があります。

直径140cmの ビッグトランポリン

納期日数要

体重制限 約100kgまで

メーカー直送
伝票は後日郵送
着時間指定不可
返品不可

メーカー直送

イージージャンプ1400

お申込コード 5517200

M価~~¥41,300（税別）~~
¥40,800（税込¥44,880）

○大きさ／直径140×高さ11.4cm(低床)/23.6cm(通常)、ネット部：直径114cm
○材　質／カバー：PVC、ネット：ポリプロピレン、脚：スチール
○重　量／12kg　○体重制限／100kg（子ども用）
※受注生産品につき、ご注文から納品まで日数を要します。

柔らか素材で安心！

水洗いもできる丈夫なフライングディスク

○材　質／ウレタン、ナイロン

270使用

270 ラージサイズで
とりやすい

235 ジャストサイズで
投げやすい

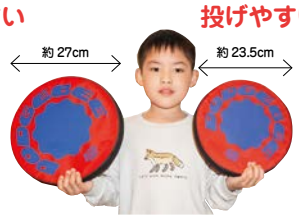

サイズ比較

エースプレイヤー
（レッド）

エンジェルマジック
（水）

ポップテック
（グリーン）

235使用

ドッヂビー

種別		お申込コード	大きさ	重　量	M価（税別）	販売価格
235	エースプレイヤー（レッド）	5530303	パッケージ：24.5×30.5×3.5cm 本体：直径約23.5cm	約45g	~~¥2,200~~	各¥1,880（税込¥2,068）
	エンジェルマジック（水）	5530307				
	ポップテック（グリーン）	5530308				
270	エースプレイヤー（レッド）	5530203	パッケージ：28.5×34.5×4.5cm 本体：直径約27cm	約75g	~~¥2,600~~	各¥2,220（税込¥2,442）
	エンジェルマジック（水）	5530207				
	ポップテック（グリーン）	5530208				

ラインが入っているのでボールの回転が分かりやすく、
明るいカラーが魅力です。
○材　質／ゴム
※空気なしでのお届けです。
　空気の入れすぎにご注意ください。

空気入れの際には
同封の専用メジャーを
ご使用ください。

イエロー

ピンク

サックス

ソフトラインドッジボール2号

空気なし

小学校教材用

お申込コード		
	イエロー	5508801
	ピンク	5508802
	サックス	5508804

~~M価¥1,900（税別）~~

各¥1,540（税込¥1,694）

○大きさ／直径20cm、円周61～63cm　○重　量／310±10g

当たっても比較的痛くないので、ボールを怖がらず楽しめます。
日本ドッジボール協会推薦球。
○材　質／ゴム
※空気なしでのお届けです。
　空気の入れすぎにご注意ください。

空気入れの際には
同封の専用メジャーを
ご使用ください。

グリーン・ピンク

グリーン・イエロー

ライトドッジ0号球

空気なし

幼児・小学校低学年用

お申込コード		
	グリーン・ピンク	5506101
	グリーン・イエロー	5506102

~~M価¥1,700（税別）~~

各¥1,360（税込¥1,496）

○大きさ／直径16cm、円周49～52cm　○重　量／140±10g

柔らかい・軽い・よく跳ねる！
みんなが球技を楽しめるスマイルボール

表皮アップ

1 号球
黄×青

2 号球
黄×ピンク

空気あり

スマイルドッジボール

お申込コード	品名	大きさ	M価（税別）	販売価格
5507000	1 号球 黄×青	直径約19cm 円周58～60cm	~~¥2,300~~	¥1,981（税込¥2,179）
5507002	2 号球 黄×ピンク	直径約20cm 円周61～63cm	~~¥2,400~~	¥2,060（税込¥2,266）

○材　質／EVA（特殊スポンジ）　○重　量／160±10g

畳めばペッタンコ、ボールでも、
その他の道具も運びやすい
重さ 800g の収納ケース

ポータブル収納ケース

お申込コード	
	5514800

¥2,950（税込¥3,245）

○大きさ／52×52×60cm、折りたたみ時：52×52×4cm
○材　質／本体：ポリエチレン、コイルバネ：スチール
　ボールや小物の収納バッグとして使えます。ボールの的（ターゲットゴール）にも活用できます。

ご注文は メルパオ がとっても便利！ FAXからWEBへの切り替えは？？

自転車のタイヤなどにも使われている空気保持性の良いブチルチューブを使用！
（合成ゴム）

空気あり

試合球

サッカーボール検定球4号　白黒

お申込コード	5517300

M価￥3,200（税別）
￥2,640（税込￥2,904）

○大きさ／直径約21cm、円周63.5～66cm
○材　質／人工皮革（手縫い）　○重　量／約390g　検定球

軽量・やわらかめで扱いやすいサッカーボールです。
従来のゴムサッカーボールより衝撃値が低くなるのが特徴です。
※空気なしでのお届けです。空気の入れすぎにご注意ください。

空気なし

トレーニング用

ライトサッカー　ブラック　4号球

お申込コード	5509200

M価￥2,300（税別）
￥1,780（税込￥1,958）

○大きさ／直径20.5cm、円周64～66cm
○材　質／ゴム　○重　量／250±10g（4号球）

シューッと滑って楽しいフットホッケー！

ゴールを使ってのサッカーごっこやパックを蹴って
目的の場所に誰が一番近づけることができるか！？

屋内用

フットホッケー　やわらかパック

お申込コード	青	5507401
	赤	5507402

M価￥2,500（税別）
各**￥2,250**（税込￥2,475）

○大きさ／パッケージ：31×31×10cm、本体：約直径30×8cm
○重　量／約400g　○材　質／外被：ナイロン、芯材：合成スポンジ、ウレタン
転がらず弾まないから蹴りやすく、受け取りやすいのでボールが苦手な子どもたちでも楽しめます。やわらかい素材なので蹴っても痛くありません。
平面の滑りのよいフロアでご使用ください。

本格的なシュート＆ゲームができる！

6歳から

1台

軽いよ
保管場所も
とりません

サッカーゴールセット BLACKHAWK（ブラックホーク）

お申込コード	5517600

M価￥5,700（税別）
￥4,500（税込￥4,950）

○大きさ／90×120×高さ90cm　○重　量／本体のみ組立時：約1kg
○材　質／ファイバーグラス、ナイロン　○入　数／1台
○セット内容：ゴールネット1個、フレームジョイント2個、正面コーナー留め1個、ペグ4個、キャリーバッグ1個
ジョイントをつないで簡単に組み立てができます（工具不要）。
軽量なので持ち運びに便利です。保管場所も取りません。

メーカー直送
伝票は後日郵送
着時間指定不可
返品不可

2台

メーカー直送

ポップアップサッカーゴール　大

お申込コード	5508900

M価￥21,600（税別）
￥18,980（税込￥20,878）

○大きさ／幅約180×奥行120×高さ120cm　○重　量／3.5kg（組）
○材　質／主材質：グラスファイバー製　○入　数／2台
○セット内容：本体、固定用クイ8本、専用ナイロンケース

丈夫な糸巻き構造により、変形しにくく耐久性がアップ！

空気なし

直径 25cm

空気入れの際には同封の専用メジャーをご使用ください。

糸巻き構造で変形しにくいボールです

ソフトバレーボールデラックス　白

お申込コード	5523700

~~M価￥1,900（税別）~~
￥1,645（税込￥1,809）

○大きさ／直径25cm、円周77～79cm　○重　量／210±10g
○材　質／ゴム
　ブチルチューブを使用しているので、空気の漏れを改善。空気針の突き抜けを防止するバルブを使用しています。
※空気なしでのお届けです。空気の入れすぎにご注意ください。

色鮮やかなやわらかいソフトバレーボール

空気なし

直径 20.5cm

空気入れの際には同封の専用メジャーをご使用ください。

イエロー

※この商品は糸巻き構造ではありません。

ピンク

水色

グリーン

ミニソフトバレーボール

お申込コード		
	イエロー	5531101
	ピンク	5531102
	水色	5531107
	グリーン	5531108

~~M価￥1,700（税別）~~
各￥1,372（税込￥1,509）

○大きさ／直径20.5cm、円周63~65cm　○重　量／150±5g
○材　質／ゴム
※空気なしでのお届けです。空気の入れすぎにご注意ください。

手軽に楽しめるバドミントンセット！！

6歳から

コンパクト

カラーバドミントン

お申込コード	3723300

~~M価￥1,200（税別）~~
￥830（税込￥913）

○大きさ／ラケット打面：20.5×22cm、全長：65cm
○材　質／スチール、ウッド、ナイロン、PVC、PE
○セット内容：ラケット2本、シャトルコック2個

いろいろなゲームに便利

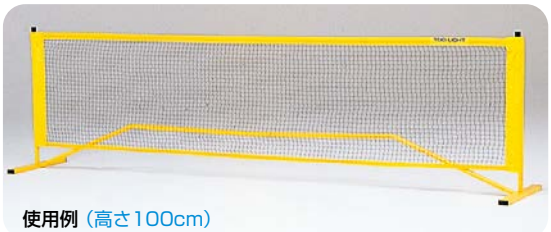

使用例（高さ100cm）

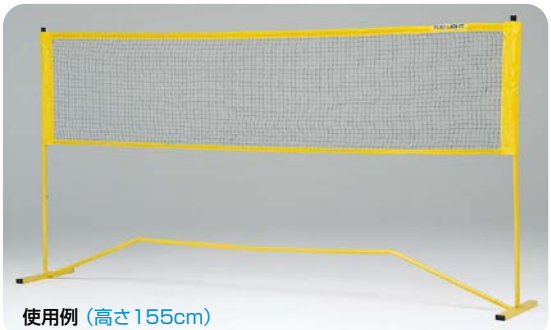

使用例（高さ155cm）

ゲーム仕切りネット

お申込コード	5523500

~~M価￥21,400（税別）~~
1セット **￥18,328**（税込￥20,160）

○大きさ／幅約300×土台長さ51cm
○材　質／フレーム：スチール製（25.4mm）　○重　量／6kg
○セット内容：収納ケース（12×13×90cm）、下部ゴム、専用ネット
　ポールを2本つないで高さを100cm、155cmの二段階に調節出来ます。
　収納ケース付きで移動・片付けも簡単。屋内外兼用。
※レクリエーションタイプのネットですので、競技用のようにネットは強く張れません。

ご注文は メルパオ がとっても便利！　FAXからWEBへの切り替えは？？

※ボールは付いていません。

ボッチャ　ボールEV

収納袋付

お申込コード	5512200

~~M価￥28,500（税別）~~
￥26,800（税込￥**29,480**）

○大きさ／直径8cm（ボール１個）○重　量／270ｇ（ボール１個）
○材　質／外皮：塩化ビニール、芯材：ペレット
○セット内容：赤・青各６個、ジャックボール（白）１個、収納袋
体の動きや力を調整し道具を操作する能力と、お互いに意思疎通を図り仲間と協力する能力が養えます。チーム対抗の運動あそびに最適です。

ボッチャ用ターゲットマット

大型日数要

お申込コード	5512300

~~M価￥15,000（税別）~~
￥14,250（税込￥**15,675**）

○大きさ／直径2m×厚さ0.4mm
○材　質／ターポリン
得点を競ったり、スロー練習に使用する円形のマットです。
ボールは付いていません。

“ボッチャ”とは

ジャックボール（目標球）と呼ばれる白いボールに赤・青のボールを投げたり、転がしたり、他のボールに当てたりしていかに近づけるかを競う子ども・大人・お年寄り、誰でも楽しめるユニバーサルなスポーツです。

屋内外で
気軽に楽しめる
体験版タイプです

NEW

ボッチャボール3

お申込コード	5514000

~~M価￥20,000（税別）~~
￥17,000（税込￥**18,700**）

○大きさ／ボール：直径7.5cm　○重　量／ボール：275g/球
○材　質／ボール：PVC・砂・プラスチックペレット、コンパス・表示板：プラスチック、収納ケース：不織布
○セット内容：ボール13個(赤×6・青×6・白×1(ジャックボール)、審判道具(コンパス・青/赤表示板)、収納ケース、マニュアルブック
屋内外兼用。日本製

いつでもどこでも ピンポンしよう！

最大約170cmまで伸びるので色々なテーブルに取り付けられます。

コンパクトだけど本格的な卓球が楽しめます

売れてます！

6歳から

お出かけに便利なメッシュバッグ付き！

ラケットは木製素材、ラバーがついています。

ドコデモピンポン

お申込コード	5550400

~~M価￥2,800（税別）~~
￥2,390（税込￥**2,629**）

○大きさ／パッケージ：25.5×6×30.3cm
ネット対応幅：厚さ5cm×最大幅170cmまで
○材　質／木、ゴム、ナイロン、ABS、EVA、ポリエステル
○重　量／約660g
○セット内容：伸縮自在なネット1個、ラケット2本、ボール3個、メッシュバッグ

使用例

組立済

大型日数要

絵本スタンドと同フォルムなので並べて使うと相性バツグン！背の高い本もいっしょに収納できます。

収納力抜群です。収納冊数（上製本）約180冊。穏やかなカーブの丸みをおびたフォルムで、上段は本が取り出しやすくなっています。

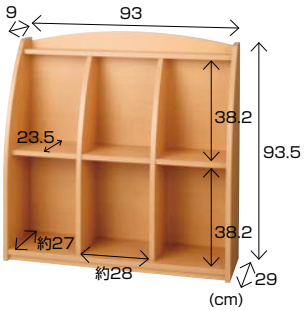

絵本収納棚

お申込コード	7202200

M価￥49,300（税別）

￥37,000（税込￥**40,700**）

○材　質／プリント合板、パーチ　○重　量／約18kg
収納本目安（上製本の場合）：約180冊（25～30冊×6棚）
耐荷重（全体）：60kg

使用例

組立済

大型日数要

先生のおすすめ絵本を見せて収納！子どもたちが手にとりやすくなります。

おすすめ絵本や新刊図書などピックアップしたい絵本を上段に表紙を見せながら収納できます。

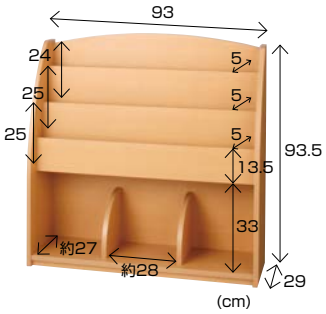

絵本スタンド

お申込コード	7202100

M価￥47,900（税別）

￥36,000（税込￥**39,600**）

○材　質／プリント合板、パーチ　○重　量／約17kg
収納本目安（上製本の場合）：約100冊
（上段は3～5冊×3段、下段は25～30冊×3棚）
耐荷重（全体）：60kg

ミニマムラックシリーズ

奥行き 20cm で省スペースで小物を整頓！
並べたおもちゃや本が見えやすい

○材　質／プリント合板、ラワン合板、ソフトエッジ
小物をまとめておける、壁につけて使用する収納棚です。側板木口と転び留めにソフトエッジを使用した安全な作りです。奥行き20cmのスリムなデザインで圧迫感を与えず、省スペースで小物を収納できます。

絵本棚

使用例

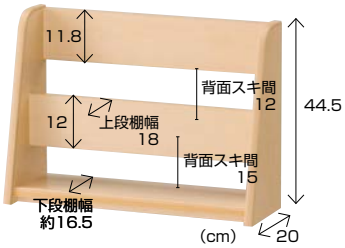

組立済

大型日数要

収納棚　3段

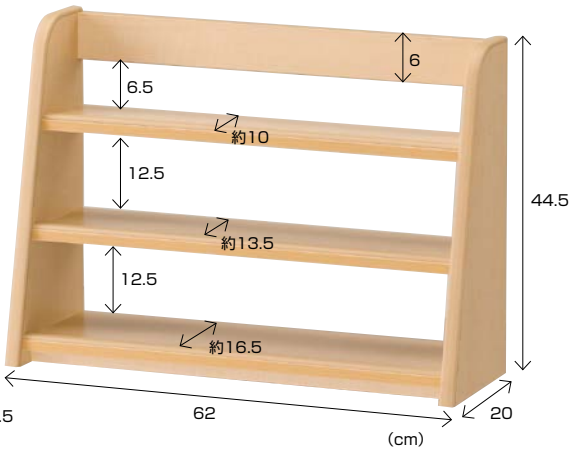

収納棚　2段

使用例

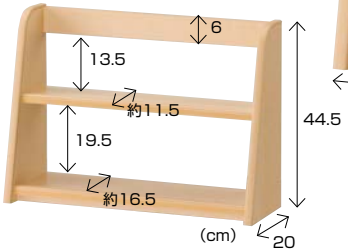

ミニマムラック　壁付け

お申込コード	品名	大きさ	重　量	販売価格
7202910	絵本棚	62×20×44.5cm	約4.4kg	￥25,600（税込￥28,160）
7202920	収納棚　2段		約4.3kg	￥24,000（税込￥26,400）
7202930	収納棚　3段		約5.2kg	￥26,000（税込￥28,600）

※このページの使用例に使われた本や玩具などは商品に含まれません。

ご注文は メルパオ がとっても便利！　FAXからWEBへの切り替えは？？

人気の木製多目的棚！

組立済

大型 日数要

売れてます！

お道具箱・着がえや教材など
場面に合わせて
いろいろ収納できます。
大判のお道具箱もラクラク収納
できます。

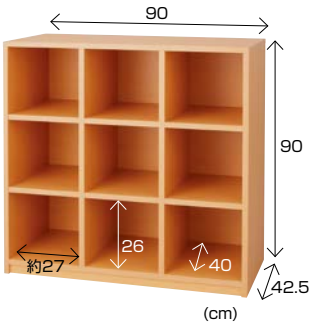

数量限定

多目的棚

お申込コード 7202400

¥41,712（税込¥45,883）

○材　質／プリント合板、パーチ　○重　量／約26.5kg

タテの仕切りをなくし、横幅のある収納物にも対応

組立済

大型 日数要

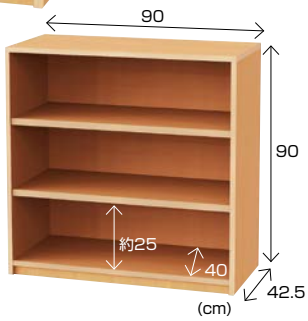

収納フリー棚　3段

お申込コード 7212300

¥39,500（税込¥43,450）

○材　質／プリント合板、パーチ、ラワン合板　○重　量／約26.5kg

白を基調としたシンプルなロッカー

メーカー直送
日数要
伝票は後日郵送
着時間指定不可
返品不可

納期 日数要

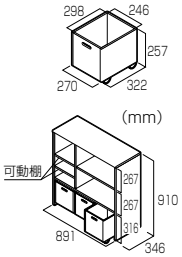

メーカー直送

整理ロッカー・キオネ　トイラック

お申込コード 7201300

¥75,300（税込¥82,830）

○材　質／本体：ポリ合板、ボックス：ベイツガ　○重　量／約22.6kg
○セット内容：本体、キャスター付きボックス3個
ボックスにはおもちゃや絵本などをすっきり収納。
可動棚が2枚ついているので、収納物の大きさに合わせて使えます。
可動棚以外は組み立て済でのお届けです。受注生産のため約30日前後でお届けします。(地域により異なります。)

A４フラットファイル対応のランドセルも収納可能 学校帰りの子供たちの学用品をまとめて収納！

要組立
（電動が望ましい）

メーカー直送
日数要
伝票は後日郵送
着時間指定不可
返品不可

納期 日数要

安全性を考慮して
天板面形状にはアールを
持たせています

ラックは同一商品を連結することができます。
また、付属の転倒防止用の樹脂ベルトを使用し壁に固定できます。

メーカー直送

PLETO（プレト）　スクールバッグラック

お申込コード 7203401

M価¥55,600（税別）

¥28,800（税込¥31,680）

○大きさ／本体：85.5×38.5×124.5cm　○重　量／約30.5kg
○各棚板耐荷重／約3kg
○材　質／プリント紙化粧繊維板、合成樹脂化粧繊維板(PVC)

たっぷり収納！ リーズナブルな整理棚です

組立済

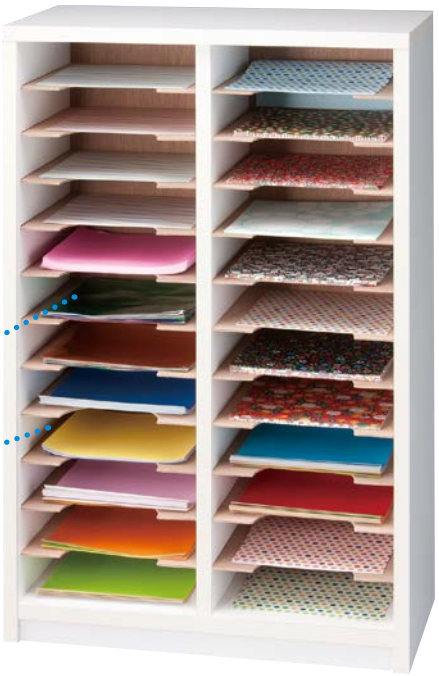

使用例

折紙整理棚2連12段

お申込コード 7201950

￥16,157（税込￥17,772）

○大きさ／約20×40.7×高さ60.7cm　○重　量／約6.7kg
○材　質／プリント合板、ラワン合板
15cmの折紙を24段収納できます。1段約500枚収納可能。
棚板は固定。折紙を取り出しやすいよう棚板を丸くカットしています。

高さの低いコンパクトタイプ なので机の上でも安定します

組立済

○材　質／表面：強化プリント合板、木口：樹脂テープ、棚板：MDF
1段約400枚収納可能。棚板は可動式なので、棚板ごと折紙を取り出せます。

使用例

おりがみ整理棚　14段　ホワイト

お申込コード 7201960

M価￥17,900（税別）
￥13,500（税込￥14,850）

○大きさ／幅36.3×奥行16×高さ31cm　○重　量／約4kg
15cmの折紙を14段収納できます。

組立済

おりがみ整理棚　21段　ホワイト

お申込コード 7201970

M価￥22,200（税別）
￥16,750（税込￥18,425）

○大きさ／幅53.5×奥行16×高さ31cm　○重　量／約 5.6kg
15cmの折紙を21段収納できます。

シンプル＆リーズナブルな画用紙収納棚です！

使用例

組立済

大型日数要

棚板は
引き出し可能。
取り出し
やすくて便利！

八ツ切サイズは
2つ並べて収納できます。

組立済

大型日数要

画用紙整理棚　12段　白

お申込コード 7202500

M価￥33,700（税別）
￥25,500（税込￥28,050）

○大きさ／ 41.3×61.5×高さ59.1cm、棚板間4cm
○重　量／約19.5kg
○材　質／表面：強化プリント合板、木口：樹脂テープ
四ツ切画用紙を12段に分けて収納できます。
1段約130枚収納可能。棚板に直径3cmの穴が開いているので、画用紙を下から持ち上げて取り出す事が出来ます。

画用紙整理棚　18段　白

お申込コード 7202600

M価￥44,200（税別）
￥33,600（税込￥36,960）

○大きさ／ 41.3×61.5×高さ86.7cm、棚板間4cm
○重　量／約25.8kg
○材　質／表面：プリント合板、木口：樹脂テープ、棚板：ラワン合板
芯材：パーティクルボード
四ツ切画用紙を18段に分けて収納できます。
1段約130枚収納可能。棚板に直径3cmの穴が開いているので、画用紙を下から持ち上げて取り出す事が出来ます。

※このページの使用例に使われた画用紙、折紙は含まれません。

ご注文は メルパオ がとっても便利！ FAXからWEBへの切り替えは？？

使いやすい傘立！選べる色・サイズ バリエーション！

24本立

とても使いやすい！とお客さまからご好評をいただいています！

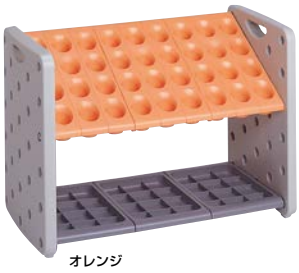

36本立

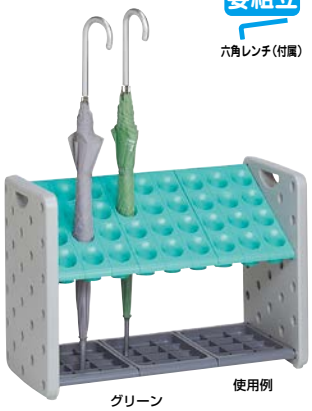

要組立
六角レンチ(付属)

環境配慮商品
グリーン購入法適合

売れてます！

アーバンピット　24本傘立

お申込コード	オレンジ	7903205
	グリーン	7903208

M価￥26,000（税別）
各￥20,700（税込￥22,770）

○大きさ／50×36.2×高さ49.6cm
○材　質／シュート・受皿：ポリプロピレン（再生ポリプロピレン100%使用）側板：ポリプロピレン
フレームパイプ：スチールパイプにユニクロメッキ
○重　量／4.5kg
筒状のシュートに1本ずつ収納するタイプ。24本立。

アーバンピット　36本傘立

お申込コード	オレンジ	7900305
	グリーン	7900308

M価￥29,500（税別）
各￥23,385（税込￥25,723）

○大きさ／71×36.2×高さ49.6cm
○材　質／シュート・受皿：ポリプロピレン（再生ポリプロピレン100%使用）
側板：ポリプロピレン
フレームパイプ：スチールパイプにユニクロメッキ
○重　量／5.6kg
筒状のシュートに1本ずつ収納するタイプ。36本立。

仕切りたい場所に合わせて形を変えられる！

最大幅約361cm 設置例

キッズパーテーション

お申込コード	7906600

M価￥19,800（税別）
￥18,286（税込￥20,114）

○大きさ／本体パネル：83.5×3.5×61cm、ジョイント：26×3.5×56cm
設置時：外寸361×60×61cm、扉開口部52×49cm
○材　質／ポリエチレン　○重　量／10.8kg、パネル1枚1.6kg
○セット内容：本体パネル3枚（標準パネル2枚、扉パネル1枚）、ジョイントパネル4枚、サイドパネル2枚、スタンド2個
直線でもコーナーでも使える自由度の高いパーテーションです。パネルの枚数で長さを調整できるので仕切りたい場所に設置できます。

設置したポールの間隔に合わせてチェーンの長さを調整出来ます

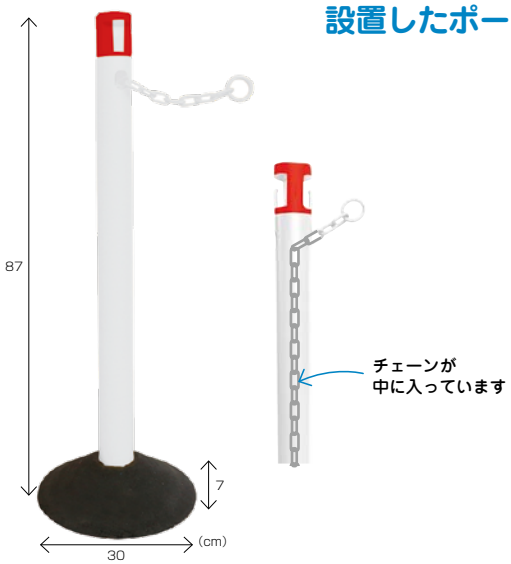

カラープラポール　基本セット 2.5mチェーン入り

お申込コード	7506500

M価￥3,720（税別）
￥3,350（税込￥3,685）

○大きさ／高さ87cm　○材　質／ポール：ポリエチレン、ベース：ゴム　○重　量／約3.3kg
ポールに2.5mのチェーンを内蔵してます。設置したポールの間隔に合わせてチェーンの長さを調整して使用できます。